PCE

Connection
to the future

# FLEX

## Leergehäuse für Niederspannungs-Schaltgerätekombinationen

**FLEX 6-E / 10-E / 16-E**
**FLEX 6-S3 / 10-S4 / 16-S6**

**Bedienungsanleitung DE**

Original Bedienungsanleitung Deutsch: 11205 FLEX BA V2.2 07.2026

© PC Electric GesmbH
Dieses Dokument ist urheberrechtlich geschützt.
Der Inhalt dieses Dokumentes ist Eigentum der PC Electric GesmbH und darf weder ganz
noch teilweise ohne schriftliche Genehmigung des Rechtsinhabers vervielfältigt oder reproduziert werden.

Änderungen im Sinne der technischen Weiterentwicklung vorbehalten.
Angaben erfolgen ohne Gewähr.

# Inhaltsverzeichnis

1. Allgemeine Information ... 5
1.1 Verwendung dieser Bedienungsanleitung ... 5
1.2 Zielgruppe ... 5
1.3 Verantwortung des Herstellers der Schaltgerätekombination ... 5
1.4 Haftungsbeschränkung ... 5
2. Sicherheitsinformation ... 6
2.1 Arten der Sicherheitshinweise ... 6
2.2 Allgemeine Sicherheitshinweise ... 6
2.3 Bestimmungsgemäße Verwendung ... 7
2.4 Vernünftigerweise vorhersehbare Fehlanwendung ... 7
3. Konformität ... 8
3.1 Richtlinien ... 8
3.2 Normen ... 8
3.3 Typenetikett ... 8
4. Technische Daten ... 9
4.1 Isolierstoff FLEX-Leergehäuse ... 10
4.2 Schutzarten ... 10
4.3 Besondere Betriebsbedingungen ... 10
4.4 Chemikalienverträglichkeit ... 11
5. Produktübersicht ... 12
5.1 Produktbeschreibung ... 12
5.2 Modellübersicht ... 13
5.3 Maßskizze FLEX 6-E/6-S3 ... 14
5.4 Maßskizze FLEX 10-E/10-S4 ... 15
5.5 Maßskizze FLEX 16-E/16-S6 ... 16
6. Lieferumfang ... 17
7. Montageanleitung ... 19
7.1 Öffnungen für Kabelverschraubungen bohren ... 19
7.2 FLEX-Leergehäuse an der Wand montieren ... 19
7.3 Scharnierbänder (x2) montieren ... 21
7.4 Gehäuseoberteil und Gehäuseunterteil festschrauben ... 21
7.5 Blindflansch montieren (optional) ... 22
7.6 CEE Anbausteckdose montieren (optional) ... 22
7.7 Schutzkontaktsteckdose montieren (optional) ... 22
8. Bedienung ... 23
8.1 Klappfenster öffnen ... 23

8.2 Klappfenster schließen ..... 23
8.3 Klappfenster absperren (optional) ..... 23
8.4 FLEX-Leergehäuse plombieren (optional) ..... 24
8.5 Zusätzliche Befestigungsmöglichkeiten ..... 24
9. Demontage und Entsorgung ..... 25
10. Zubehör (optional) ..... 26

# 1. Allgemeine Information

## 1.1 Verwendung dieser Bedienungsanleitung

Diese Bedienungsanleitung beinhaltet erforderliche Informationen für die sachgerechte Montage und Bedienung des FLEX-Leergehäuses in allen Lebenszyklusphasen. Die sicherheitstechnischen Informationen gewährleisten den sicheren und effizienten Umgang mit dem FLEX-Leergehäuse für Mensch und Umwelt.
Die Bedienungsanleitung ist ein Bestandteil vom FLEX-Leergehäuse und muss vor Beginn aller Arbeiten sorgfältig von allen Fachkräften gelesen und verstanden werden.
Die Abbildungen dienen dem besseren Verständnis und können von der gelieferten Ausführung abweichen.

## 1.2 Zielgruppe

Diese Bedienungsanleitung richtet sich an die elektrotechnischen Fachkräfte des Herstellers der Schaltgerätekombination.

## 1.3 Verantwortung des Herstellers der Schaltgerätekombination

Die folgenden Angaben sind für den Hersteller der Schaltgerätekombination verbindlich.

Es liegt in alleiniger Verantwortung des Herstellers der Schaltgerätekombination:

- Nur elektrotechnische Fachkräfte mit Arbeiten am FLEX-Leergehäuse beauftragen. Für ausreichende Qualifikationen, Schulungen und Anweisungen sorgen
- Erforderliche Dokumente für elektrotechnische Fachkräfte bereitstellen
- Funktionsfähige und persönliche Schutzausrüstung bereitstellen
- Die länderspezifischen Richtlinien, Sicherheitsverordnungen und zutreffenden Produktnormen einhalten. Alle darin beschriebenen Verfahren und Prüfungen durchführen
- Den Potenzialausgleich und Schutzleitereinbindung der eingebauten Schaltgeräte ordnungsgemäß durchführen
- Auf die bestimmungsgemäße Verwendung der Einbaukomponenten, notwendige Prüfungen und Dokumentationen achten

Zwecks des besseren Verständnis wird in der Bedienungsanleitung der Hersteller der Schaltgerätekombination als Hersteller bezeichnet.

## 1.4 Haftungsbeschränkung

Firma PC Electric GmbH übernimmt keine Haftung für entstandene Schäden durch:

- Missachtung dieser Bedienungsanleitung
- Nicht bestimmungsgemäße Verwendung
- Einsatz von nicht qualifiziertem Personal
- Einsatz nicht geprüfter Komponenten von Drittanbietern

# 2. Sicherheitsinformation

## 2.1 Arten der Sicherheitshinweise

**GEFAHR**

**Bezeichnet unmittelbar drohende Gefahr. Wenn sie nicht gemieden wird, sind Tod oder schwere Verletzungen die Folge.**

**WARNUNG**

**Bezeichnet eine möglicherweise drohende Gefahr. Wenn sie nicht gemieden wird, können Tod oder schwere Verletzungen die Folge sein.**

**VORSICHT**

**Bezeichnet eine möglicherweise drohende Gefahr. Wenn sie nicht gemieden wird, können leichte Verletzungen die Folge sein.**

**HINWEIS**

Hinweis auf eine möglicherweise schädliche Situation. Wenn sie nicht gemieden wird, kann das Betriebsmittel oder etwas in der Umgebung beschädigt werden.

Kennzeichnet wichtige Informationen.

## 2.2 Allgemeine Sicherheitshinweise

**WARNUNG**

**Stromschlaggefahr durch unter Spannung stehende Betriebsmittel!**
Vor Beginn aller Arbeiten folgende Sicherheitsschritte vornehmen:

- Freischalten
- Gegen Wiedereinschalten sichern
- Spannungsfreiheit feststellen
- Erden und kurzschließen
- Benachbarte, unter Spannung stehende Teile abdecken oder abschranken

**WARNUNG**

**Stromschlaggefahr durch ein beschädigtes FLEX-Leergehäuse!**
Durch Beschädigung des FLEX-Leergehäuses ist die ursprüngliche Schutzart nicht mehr gegeben.
- Bei Beschädigungen des FLEX-Leergehäuses die Schaltgerätekombination sofort außer Betrieb nehmen
- Geeignete persönliche Schutzausrüstung verwenden

**WARNUNG**

**Verletzungsgefahr durch nicht bestimmungsgemäßen Einsatz in explosionsfähiger Atmosphäre!**
FLEX-Leergehäuse ist für die Verwendung in explosionsfähiger Atmosphäre nicht ausgelegt.
- Bestimmungsgemäße Verwendung des FLEX-Leergehäuses beachten

**HINWEIS**

Um Funktion und Sicherheit des FLEX-Leergehäuses zu gewährleisten, ist empfehlenswert, die Komponente und das Zubehör von der Firma PC Electric GmbH zu verwenden.

FLEX-Leergehäuse darf nur durch die elektrotechnischen Fachkräfte weiterverarbeitet werden.

Geeignete und funktionsfähige persönliche Schutzausrüstung bei allen Arbeiten verwenden.

## 2.3 Bestimmungsgemäße Verwendung

FLEX-Leergehäuse ist geeignet für:

- Einbau von Schutz- und Steuergeräten, sowie Steckvorrichtungen
- Herstellung von Niederspannungs- und Schaltgerätekombinationen nach z.B. Norm-Reihe IEC/EN 61439
- Einsatz in den definierten Betriebsbedienungen und vorgegebenen Grenzwerten. Siehe Kapitel „Technische Daten“

Alle Vorgaben zur Montage des FLEX-Leergehäuses und der Betriebsmittel sind einzuhalten. Siehe das Kapitel „Montage“.

## 2.4 Vernünftigerweise vorhersehbare Fehlanwendung

Bei einer Verwendung außerhalb der vorgegebenen Grenzen oder bei einer Handhabung, die nicht in dieser Bedienungsanleitung beschrieben ist, können die Sicherheit und die Eigenschaften des Produktes beeinträchtigt werden.

Jede darüber hinausgehende Verwendung gilt als nicht bestimmungsgemäß.
Für daraus entstandene Schäden für Mensch, Umwelt und mögliche Sachschäden haftet Firma PC Electric GmbH nicht.

**HINWEIS**

FLEX-Leergehäuse ist für die Verwendung in explosionsfähiger Atmosphäre nicht geeignet.

# 3. Konformität

## 3.1 Richtlinien

FLEX-Leergehäuse stimmt mit den Anforderungen der folgenden Europäischen Richtlinien überein:

- Niederspannungsrichtlinie 2014/35/EU
- RoHS 2011/65/EU und 2015/863/EU

## 3.2 Normen

FLEX-Leergehäuse erfüllt die Anforderungen der Normen IEC 62208 und EN IEC 62208.

## 3.3 Typenetikett

Das Typenetikett befindet sich im Inneren des FLEX-Leergehäuses. Das Typenetikett hat folgende Angaben, wie auf dem Bild unten.

Das ist ein Beispiel und kann von der gelieferten Variante abweichen. Die korrekten Angaben sind am Typenetikett jedes einzelnen FLEX-Leergehäuses abgebildet.

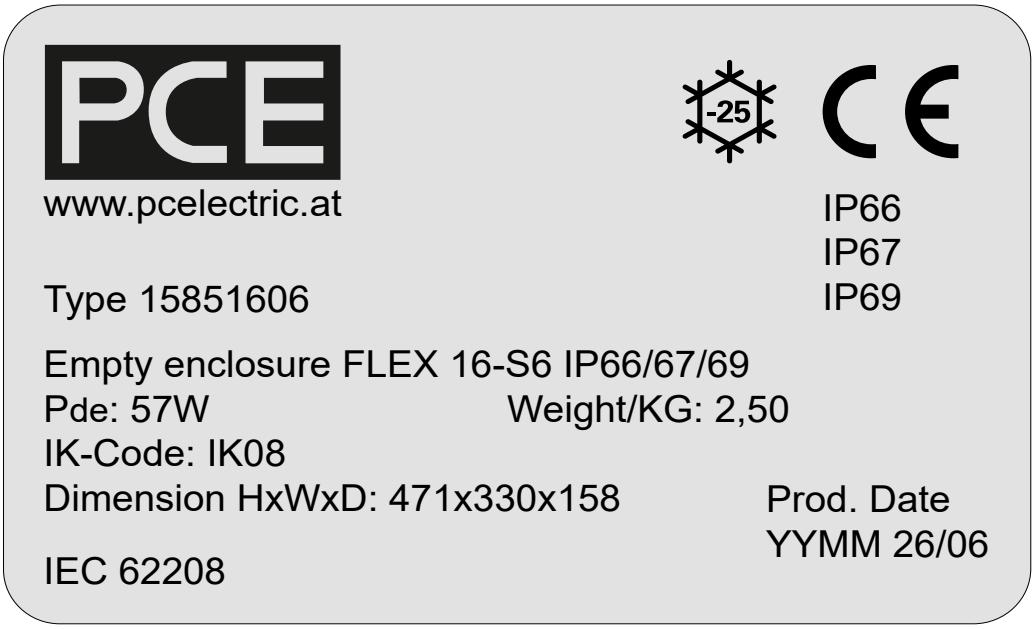

# 4. Technische Daten

| Außenabmessungen | 6-E / 6-S3 | 10-E / 10-S4 | 16-E / 16-S6 |
|---|---|---|---|
| Höhe (mm) | 471 | 471 | 471 |
| Breite (mm) | 160 | 230 | 330 |
| Tiefe (mm) | 132 | 158 | 158 |
| **Innenabmessungen - geschützter Raum** | | | |
| Höhe (mm) | 461 | 461 | 461 |
| Breite (mm) | 150 | 220 | 320 |
| Tiefe (mm) | 72 | 92 | 92 |
| | | | |
| Tragfähigkeit (max. N) | 100 | 100 | 100 |
| Gewicht (kg) | 1,4 | 1,9 | 2,5 |
| Verlustleistungsabgabevermögen $P_{de}$ (W) | 33 | 44 | 57 |

| | |
|---|---|
| Umgebungstemperatur | -25° C bis +40° C |
| Transport- und Lagertemperaturen | -25° C bis +55° C / kurzzeitig (24h) bis +70° C |
| Temperaturindex der Isolierung | 90°C (IEC 60085) |
| Luftfeuchtigkeiten bei Innenraumaufstellung | 5% bis 95% bei -5°C bis +30°C<br>5% bis 70% bei -5°C bis +35°C<br>5% bis 57% bei-5°C bis +40°C |
| Luftfeuchtigkeiten bei Freiluftaufstellung | 15% bis 100% bei -25°C bis +30°C<br>15% bis 60% bei -25 bis +35°C<br>15% bis 46% bei -25°C bis +40°C |
| IP-Schutzart | IP66/IP67/IP69 |
| IK-Schutzart | IK08 |
| Verschmutzungsgrad | 3 |
| Bemessungsisolationsspannung | 690 V |
| Maximale Aufstellhöhe über Meeresspiegel | 2000 m |
| Glühdrahtfestigkeit nach IEC/EN 60695-2-11 | 650° C |

Die angeführten technischen Daten gelten nur für die bestimmungsgemäße Verwendung des FLEX-Leergehäuses.

## 4.1 Isolierstoff FLEX-Leergehäuse

FLEX-Leergehäuse ist aus isolierendem Material ABS (Acryl-Butadien-Styrol) hergestellt. Das Klappfenster ist aus PC (Polycarbonat) hergestellt.

## 4.2 Schutzarten

**IP-Schutzart**
FLEX-Leergehäuse hat bei geschlossenem Klappfenster eine IP-Schutzart von **IP66/IP67/IP69**.

> Bei bestimmungsgemäßer Montage der mitgelieferten Schraubenabdeckungen zum Abdecken der Wandmontageschrauben ist die ursprüngliche IP-Schutzart von IP66/IP67/IP69 für das gesamte FLEX-Leergehäuse gewährleistet.

**IK-Schutzart**

FLEX-Leergehäuse hat eine IK- Schutzart von **IK08**. Das entspricht einer Schlagenergie von 5 Joule.

## 4.3 Besondere Betriebsbedingungen

**HINWEIS**

Beschädigung der Dichtung möglich!
Beim Einsatz bei Temperaturen unter dem Gefrierpunkt können die Dichtungen am Gehäuseoberteil bzw. am Klappfenster festfrieren. Bei unvorsichtigem Öffnen kann es zu Beschädigungen der Dichtung kommen.

- Klappfenster vorsichtig öffnen
- FLEX-Leergehäuse mit den beschädigten Dichtungen austauschen

**HINWEIS**

Beschädigung der Komponenten durch Kondenswasserbildung möglich!
Bei den Installationen im Freien, im Umfeld mit schwankender Temperatur oder hoher Feuchtigkeit kann sich das Kondenswasser im Inneren des FLEX-Leergehäuses bilden. Um das zu verhindern:

- FLEX-Leergehäuse mit entsprechenden Vorkehrungen zum Belüften versehen
- Bei der Auswahl der Maßnahmen muss der Hersteller die erforderliche Schutzart berücksichtigen

## 4.4 Chemikalienverträglichkeit

Die Angaben der Beständigkeit gelten bei Raumtemperatur und können beim Zusammentreffen verschiedener Medien zu unterschiedlichen Beständigkeiten führen.

Die Angaben sind ohne Gewähr und befreien nicht von eigenen Prüfungen und Versuchen, um die konkrete Eignung der Produkte für den beabsichtigten Einsatz festzustellen.

| Chemikalien | Konzentration | Beständigkeit* PC | ABS |
|---|---|---|---|
| Aceton | | - | - |
| Aldehyde | | - | o /- |
| Alkohole | | o | + / o |
| Ameisensäure | 4-5% | - | + |
| Amine | | - | + |
| Ammoniak | 5% | - | + |
| anorganische Salze | | + / o | + |
| Benzin | | o /- | o /- |
| Benzol | | - | - |
| Chlor | | o | - |
| Essigsäure | 5% | + | + |
| Ester | | o | - |
| Ethylether | | - | - |
| Fette | | + | + |
| Flusssäure | | x | + |
| Formaldehyd | 5% | - | + |
| Glykol | | o | x |
| Glycerin | | o | + |
| Ketone | | - | - |
| Kraftstoffe | | o | + |
| Methan | | + | + |
| Mineralöle | | + | + |
| Natriumhydroxid | 10% | - | + |
| Natronlauge | 2-8% | - | + |
| Nitrobenzol | | - | x |
| Öle | | + | + |
| Propanol | | + | + |
| Salpetersäure | 2% | + | - |
| Salzsäure | 2% | o | o |
| Schwefelsäure | 50% | + | + |
| Wasser, Seewasser, kalt | | + | + |
| Wasser, heiß | | o | + |
| Wasserstoffperoxid | | + | + |
| Zitronensäure | 10% | + | + |

**+** beständig **o** bedingt beständig **-** unbeständig **x** keine Angabe

# 5. Produktübersicht

## 5.1 Produktbeschreibung

FLEX-Leergehäuse ist ein Verteilergehäuse aus dem Isolierstoff.
FLEX-Leergehäuse besteht aus Gehäuseunterteil und Gehäuseoberteil. Das Gehäuseoberteil ist mit einem Klappfenster ausgerüstet. Hinter dem Klappfenster befindet sich der Einbaubereich für Installationsschaltgeräte auf einer Tragschiene. Die Tragschiene ist am Gehäuseunterteil vormontiert.

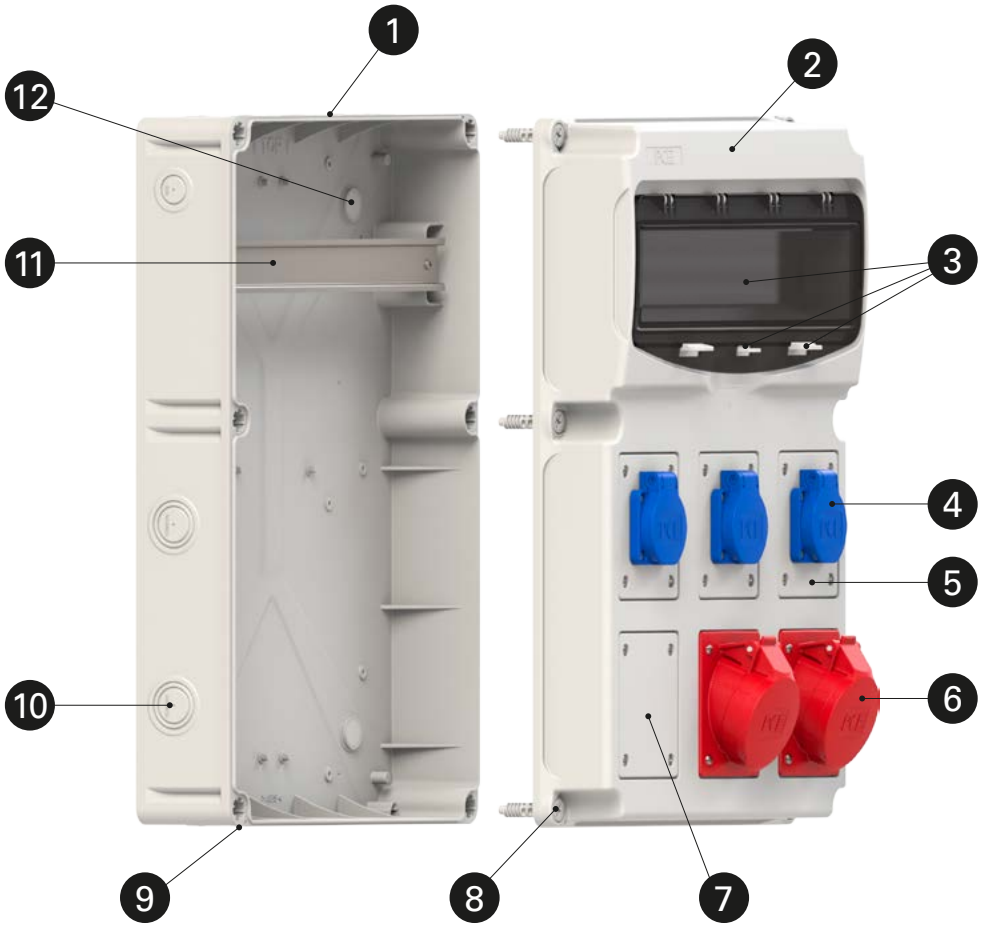


**Modell FLEX 16-S6**

1. Gehäuseunterteil
2. Gehäuseoberteil
3. Klappfenster mit Schnappverriegelung und Absperrvorrichtung
4. Schutzkontakt Anbausteckdose (optional)
5. Flanschadapter 50x50 (optional)
6. CEE Anbausteckdose (optional)
7. Blindflansch
8. Gehäuseschraube aus Kunststoff (x6)
9. Öffnung zum Plombieren Ø 2 mm
10. Bohrmarkierung für Kabelverschraubungen
11. Tragschiene TH35-7,5
12. Schraubenabdeckung (x4)

Die unterschiedlichen Ausstattungsvarianten sind durch die Namenserweiterung „E“ oder „S“ kennzeichnet. Bei den „E“-Modellen ist das Gehäuseoberteil geschlossen. „S“-Modelle verfügen über Ausschnitte zum Anbau der Flanschadapter, Blindflansche, Anbausteckdosen.

## 5.2 Modellübersicht

| | FLEX 6-E | FLEX 10-E | FLEX 16-E |
|---|---|---|---|
| max. Teilungseinheiten | 6 TE | 10 TE | 16 TE |
| Öffnungen für Anbausteckdosen | – | – | – |
| **Artikelnummer** | **15850600** | **15851000** | **15851600** |

**Tabelle:** Modellübersicht „E“

| | FLEX 6-S3 | FLEX 10-S4 | FLEX 16-S6 |
|---|---|---|---|
| max. Teilungseinheiten | 6 TE | 10 TE | 16 TE |
| Öffnungen für Anbausteckdosen | 3 | 4 | 6 |
| **Artikelnummer** | **15850603** | **15851004** | **15851606** |

**Tabelle:** Modellübersicht „S“

## 5.3 Maßskizze FLEX 6-E/6-S3

### Ansicht vorne

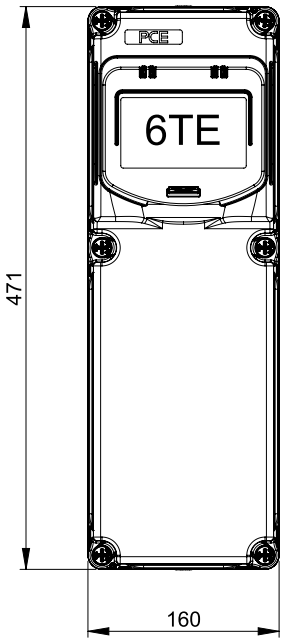


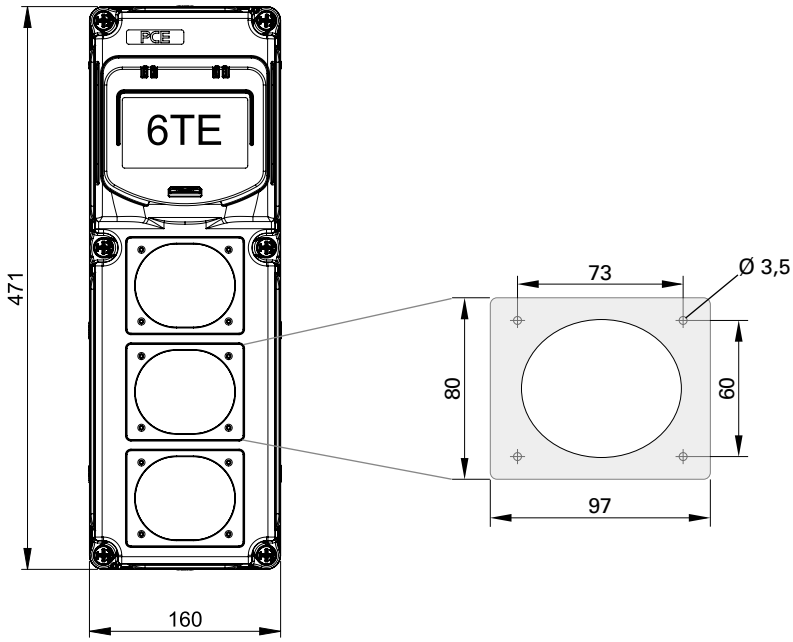


### Ansicht hinten

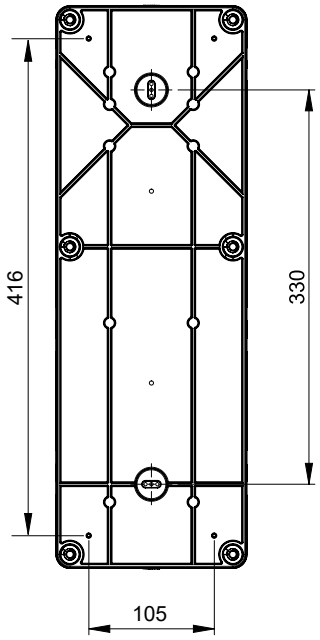


### Ansicht seitlich

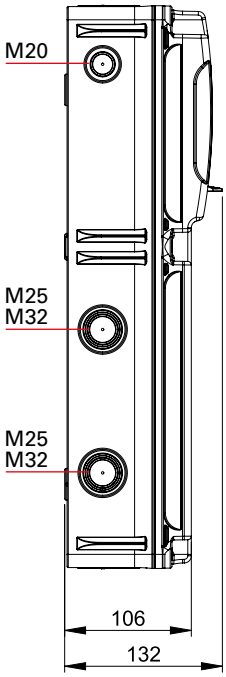


### Ansicht oben

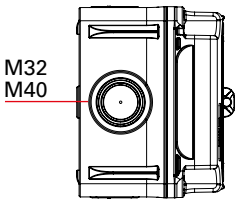

## 5.4 Maßskizze FLEX 10-E/10-S4

### Ansicht vorne

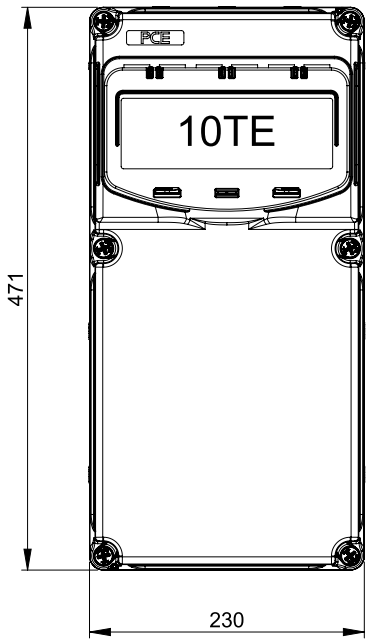


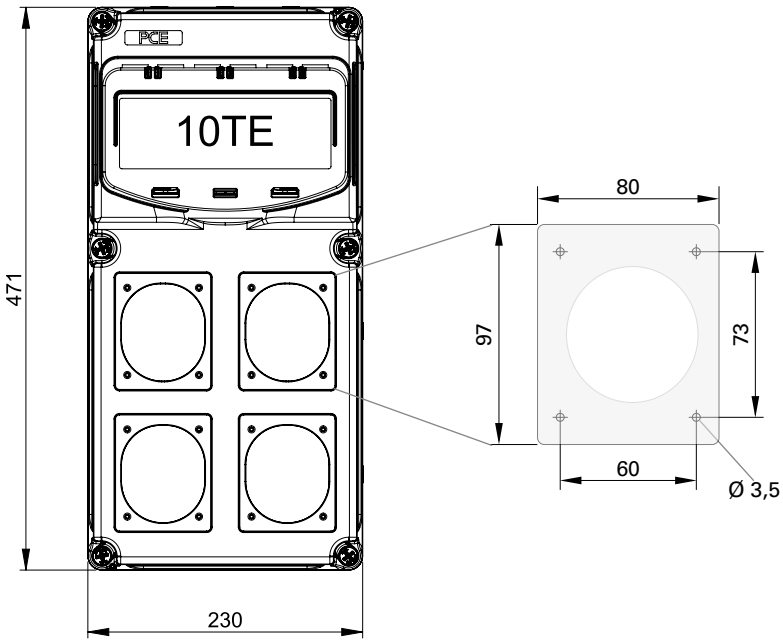


### Ansicht hinten

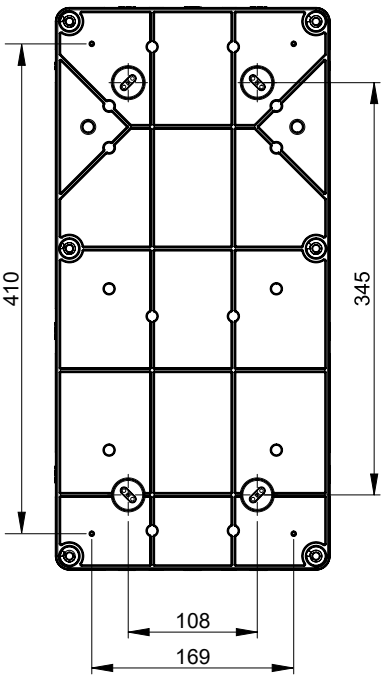


### Ansicht seitlich

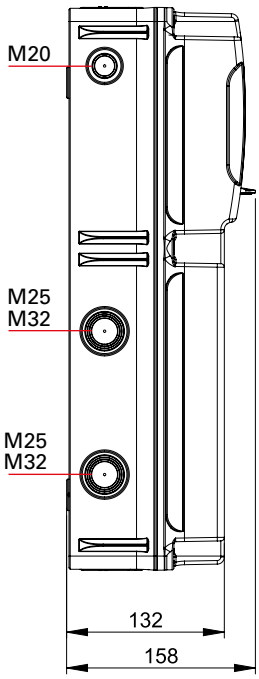


### Ansicht oben

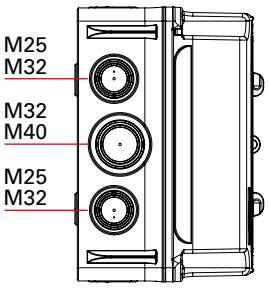

## 5.5 Maßskizze FLEX 16-E/16-S6

### Ansicht vorne

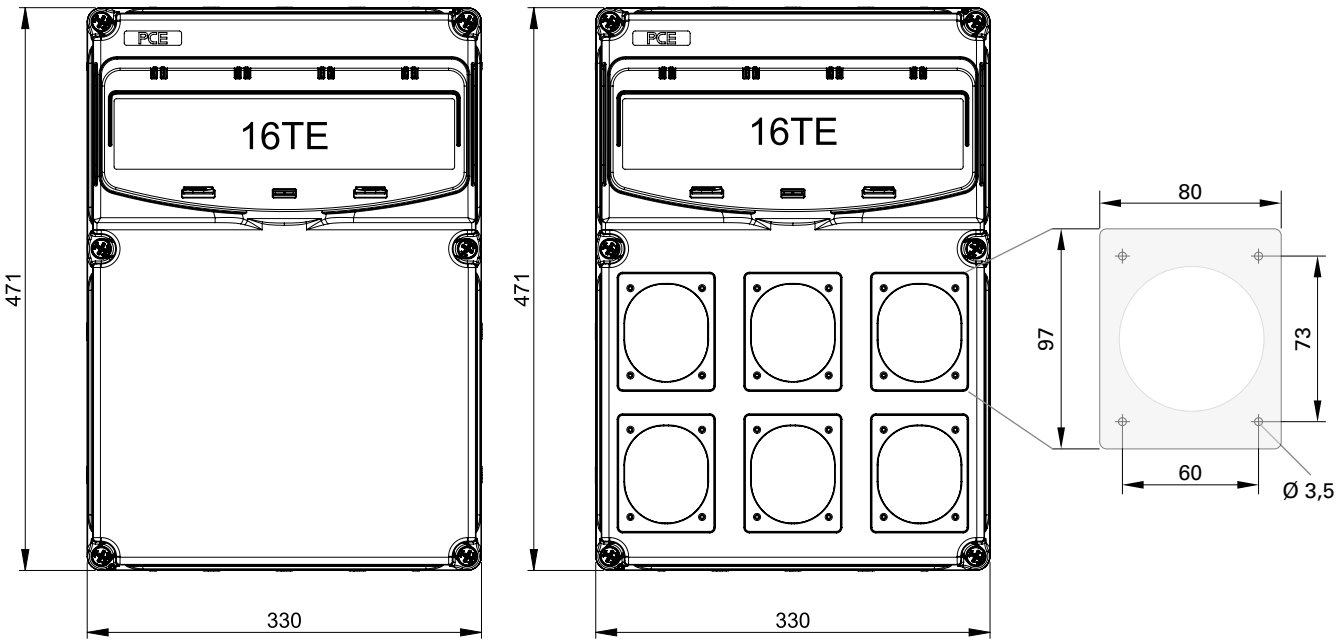


### Ansicht hinten

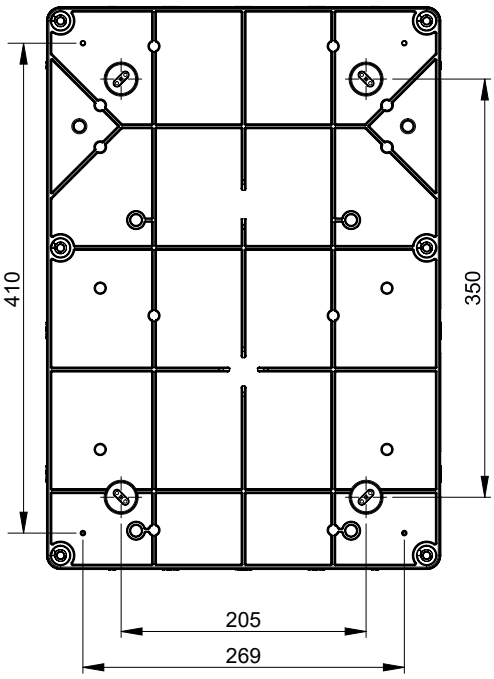


### Ansicht seitlich

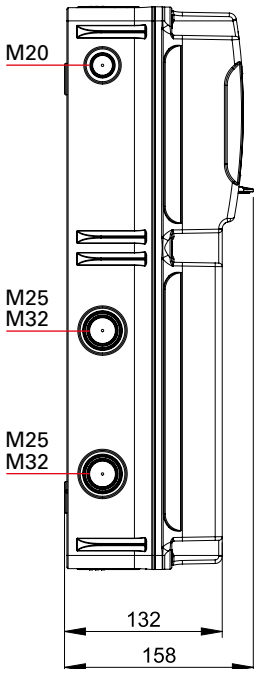


### Ansicht oben

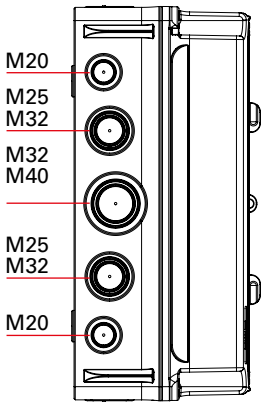

# 6. Lieferumfang

| FLEX 6-E | | Menge |
|---|---|---|
| 1.1 | Gehäuseunterteil mit montierter Tragschiene | 1 |
| 2.1 | Gehäuseoberteil mit montiertem Klappfenster und verliergesicherten Gehäuseschrauben | 1 |
| 3 | Kurzanleitung | 1 |
| 4 | Scharnierband | 2 |
| 5 | Linsenkopfschraube DIN 7981 4,8x13 | 4 |
| 6 | Schraubenabdeckung | 2 |

| FLEX 10-E | | Menge |
|---|---|---|
| 1.2 | Gehäuseunterteil mit montierter Tragschiene | 1 |
| 2.2 | Gehäuseoberteil mit montiertem Klappfenster und verliergesicherten Gehäuseschrauben | 1 |
| 3 | Kurzanleitung | 1 |
| 4 | Scharnierband | 2 |
| 5 | Linsenkopfschraube DIN 7981 4,8x13 | 4 |
| 6 | Schraubenabdeckung | 4 |

| FLEX 16-E | | Menge |
|---|---|---|
| 1.3 | Gehäuse mit montierter Tragschiene | 1 |
| 2.3 | Gehäuseoberteil mit montiertem Fenster und verliergesicherten Gehäuseschrauben | 1 |
| 3 | Kurzanleitung | 1 |
| 4 | Scharnierband | 2 |
| 5 | Linsenkopfschraube DIN 7981 4,8x13 | 4 |
| 6 | Schraubenabdeckung | 4 |

3

4

5

6

## FLEX 6-S3

| | | Menge |
|---|---|---|
| 1.4 | Gehäuseunterteil mit montierter Tragschiene | 1 |
| 2.4 | Gehäuseoberteil mit montiertem Klappfenster und verliergesicherten Gehäuseschrauben | 1 |
| 3 | Kurzanleitung | 1 |
| 4 | Scharnierband | 2 |
| 5 | Linsenkopfschraube DIN 7981 4,8x13 | 4 |
| 6 | Schraubenabdeckung | 2 |
| 7 | Blindflansch | 1 |
| 8 | Dichtung Flansch 97x80mm | 1 |
| 9 | Linsenkopfschraube DIN 7981 4,2x16 | 12 |

## FLEX 10-S4

| | | Menge |
|---|---|---|
| 1.5 | Gehäuseunterteil mit montierter Tragschiene | 1 |
| 2.5 | Gehäuseoberteil mit montiertem Klappfenster und verliergesicherten Gehäuseschrauben | 1 |
| 3 | Kurzanleitung | 1 |
| 4 | Scharnierband | 2 |
| 5 | Linsenkopfschraube DIN 7981 4,8x13 | 4 |
| 6 | Schraubenabdeckung | 4 |
| 7 | Blindflansch | 1 |
| 8 | Dichtung Flansch 97x80mm | 1 |
| 9 | Linsenkopfschraube DIN 7981 4,2x16 | 16 |

## FLEX 16-S6

| | | Menge |
|---|---|---|
| 1.6 | Gehäuseunterteil mit montierter Tragschiene | 1 |
| 2.6 | Gehäuseoberteil mit montiertem Klappfenster und verliergesicherten Gehäuseschrauben | 1 |
| 3 | Kurzanleitung | 1 |
| 4 | Scharnierband | 2 |
| 5 | Linsenkopfschraube DIN 7981 4,8x13 | 4 |
| 6 | Schraubenabdeckung | 4 |
| 7 | Blindflansch | 1 |
| 8 | Dichtung Flansch 97x80mm | 1 |
| 9 | Linsenkopfschraube DIN 7981 4,2x16 | 24 |

7

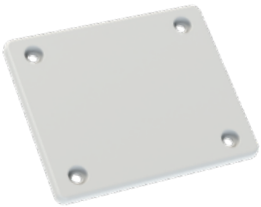

8

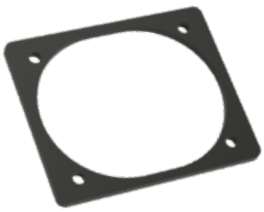

9

# 7. Montageanleitung

Diese empfohlene Montageabfolge beschreibt den Zusammenbau des FLEX-Leergehäuses ohne elektrische Installation am Beispiel des Modells FLEX 16-S6.

## 7.1 Öffnungen für Kabelverschraubungen bohren

- Öffnungen für Kabelverschraubungen an den dafür vorgesehen Stellen mit einem Bohrer aufbohren

Einbauhinweise für Kabelverschraubungen der entsprechenden Hersteller beachten

**HINWEIS**

Öffnungen für Kabelverschraubungen sind nicht zum Ausbrechen geeignet.

## 7.2 FLEX-Leergehäuse an der Wand montieren

Die zulässigen Gebrauchslagen der Betriebsmittel sind einzuhalten, damit die erforderliche Schutzart gewährleistet ist.

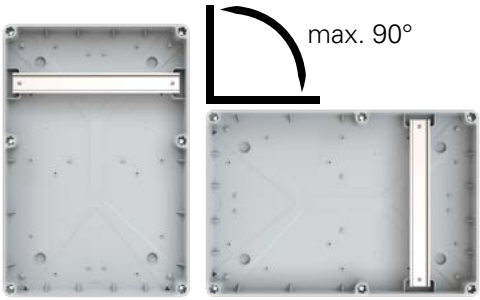


- Schutzart IP44 und IP44/54 – Wandbefestigung vertikal, Kennzeichnung „TOP“ oben. Wandbefestigung mit Kennzeichnung „TOP“ seitlich, der Winkel max. 90° (Siehe Bild)
- Schutzart IP66/67 – ortsveränderlich, keine Einschränkung der Montagelage

Modelle FLEX 16-E/16-S6 – ortsveränderlich auf Metallständer, freistehend, Kennzeichnung „TOP“ oben.

- Montagelöcher mit dem Bohrer an der Rückseite des FLEX-Leergehäuses bohren

- Gehäuseunterteil an der ebenen Wand vertikal platzieren. Dabei achten, dass die Kennzeichnung „TOP“ oben positioniert ist
- Gehäuseunterteil mit den geeigneten Schrauben festschrauben

- Montagelöcher mit den mitgelieferten Schraubenabdeckungen verschließen

Bei den Modellen FLEX 6-E/6-S3 sind nur zwei Schraubenabdeckungen vorhanden.

## 7.3 Scharnierbänder (x2) montieren

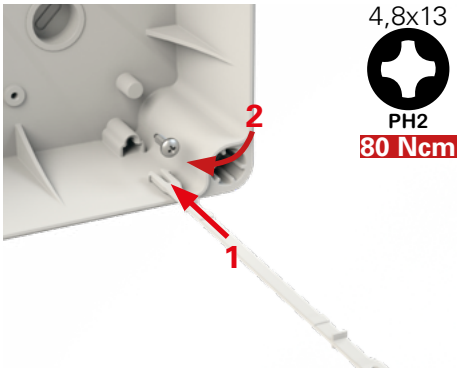


- Schritt 1: Scharnierbänder jeweils an der Unterseite des Gehäuseunterteils und Gehäuseoberteils einstecken
- Schritt 2: mit den Schrauben (4,8x13) fixieren

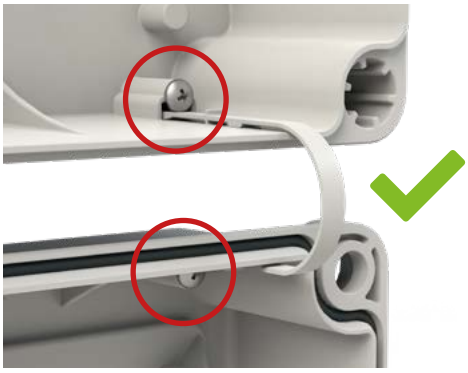

- Die beiden Scharnierbänder sind montiert

## 7.4 Gehäuseoberteil und Gehäuseunterteil festschrauben

- Gehäuseoberteil und Gehäuseunterteil zusammenklappen
- Gehäuseoberteil mit Gehäuseunterteil festschrauben

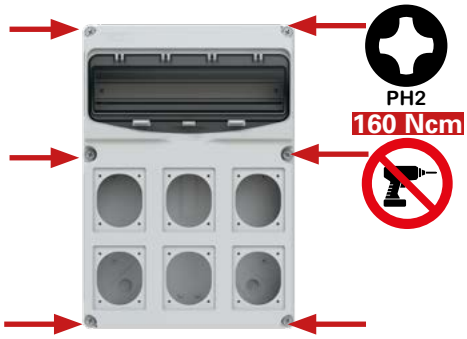


**HINWEIS**

PH2 oder Schlitzschraubendreher mit Klingelbreite 5,5-10 mm verwenden. Maximalen Anzugsdrehmoment beachten.

Keinen Akkuschrauber verwenden.

## 7.5 Blindflansch montieren (optional)

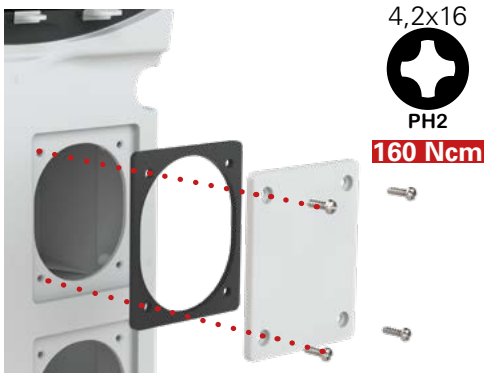


- Blindflansch und Flanschdichtung mit Schrauben (4,2x16) fest-schrauben

## 7.6 CEE Anbausteckdose montieren (optional)

- Anbausteckdose mit Schrauben (4,2x16) und Flanschdichtung (80x97mm) montieren

## 7.7 Schutzkontaktsteckdose montieren (optional)

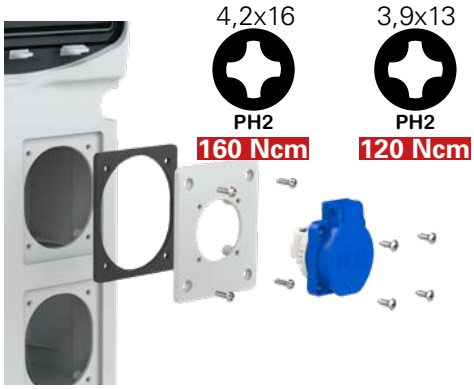


- Flanschadapter 50x50 und Flanschdichtung mit Schrauben (4,2x16) montieren
- Schutzkontaktsteckdose mit Schrauben (3,9x13) montieren

Flanschadapter, Flanschdichtung, Schutzkontaktsteckdose und CEE Anbausteckdose als Zubehör erhältlich. Siehe Kapitel „Zubehör“.

# 8. Bedienung

## 8.1 Klappfenster öffnen

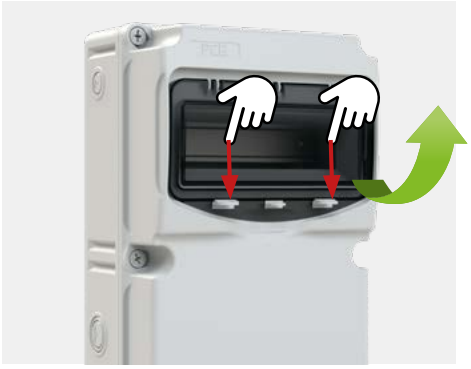

- Zum Öffnen des Klappfensters beide Verriegelungen nach unten drücken

## 8.2 Klappfenster schließen

- Beim Schließen des Klappfensters müssen beide Verriegelungen vollständig einrasten („CLICK“-Geräusch)

Bei dem Modell FLEX 6-E/6-S3 ist nur 1. Verriegelung vorhanden.

Schutzart des FLEX-Leergehäuses ist nur bei vollständig geschlossenem Fenster gewährleistet.

## 8.3 Klappfenster absperren (optional)

- Klappfenster ist mittels Vorhängeschloss absperrbar. Lochdurchmesser 7 mm

## 8.4 FLEX-Leergehäuse plombieren (optional)

- Gehäuseoberteil und -Unterteil an zwei Gehäuseecken mit optionaler Kabelplombe oder Durchziehplombe (Ø max. 2mm) plombieren

## 8.5 Zusätzliche Befestigungsmöglichkeiten

Im Gehäuseunterteil befinden sich Befestigungsmöglichkeiten zum Bestücken mit Zubehör.

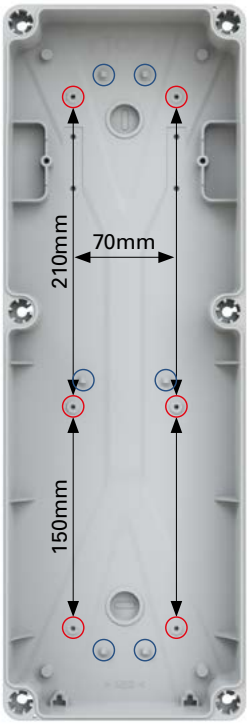


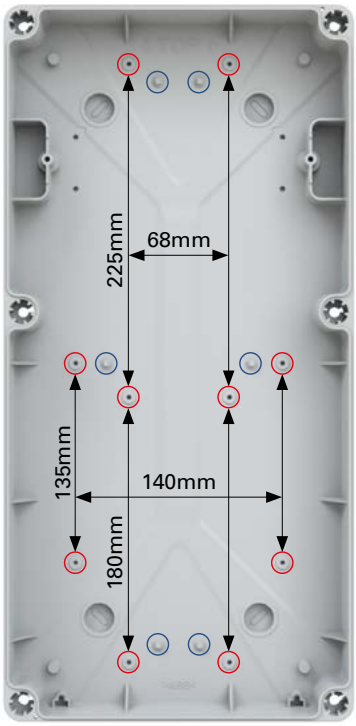


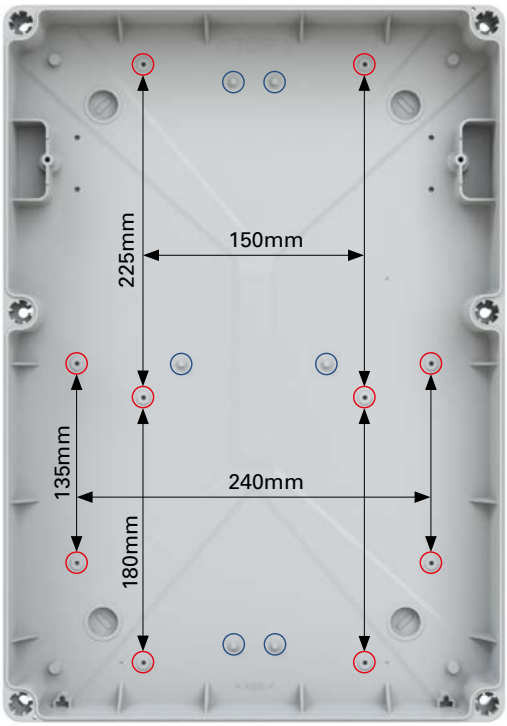


○ **Schraubdome**
Lochdurchmesser 3mm
Lochtiefe 8mm

○ **Steckzapfen**
für Vario Connector Klemmleistensystem
(siehe Kapitel „Zubehör“)

# 9. Demontage und Entsorgung

**WARNUNG**

**Verletzungsgefahr durch nicht ordnungsgemäße Außerbetriebnahme und Demontage!**
Vor Beginn aller Arbeiten folgende Sicherheitsschritte vornehmen:

- Freischalten
- Gegen Wiedereinschalten sichern
- Spannungsfreiheit feststellen
- Erden und kurzschließen
- Benachbarte, unter Spannung stehende Teile abdecken oder abschranken

Am Ende vom Lebenszyklus muss das FLEX-Leergehäuse einer ordnungsgemäßen Entsorgung oder Wertstoffverwertung zugeführt werden.
Dabei müssen die gültigen nationalen gesetzlichen Regelungen und Bestimmungen des Verwenderlandes eingehalten werden.
Um den Recyclingprozess zu vereinfachen sind die Kunststoffteile des FLEX-Leergehäuses mit dem jeweiligen Materialkennzeichen versehen (z.B. >ABS<).

Gehäuseschrauben bestehen aus dem gleichen Material wie Gehäuseoberteil und Gehäuseunterteil.

# 10. Zubehör (optional)

## CEE Anbausteckdose schräg IP44/54

mit Schraubklemmen, Kontakte Messing, Flansch 80x97mm

| | | VPE | Art. Nr. | | | VPE | Art. Nr. |
|---|---|---|---|---|---|---|---|
| **230V~** | 16A 3-polig 6h | 10 | **413-6f8** | **230V~** | 32A 3-polig 6h | 10 | **423-6** |
| **400V~** | 16A 4-polig 6h | 10 | **414-6f8** | **400V~** | 32A 4-polig 6h | 10 | **424-6** |
| **400V~** | 16A 5-polig 6h | 10 | **415-6** | **400V~** | 32A 5-polig 6h | 10 | **425-6** |

## CEE Anbausteckdose schräg IP66/67

mit Schraubklemmen, Kontakte Messing, Flansch 80x97mm

| | | VPE | Art. Nr. | | | VPE | Art. Nr. |
|---|---|---|---|---|---|---|---|
| **230V~** | 16A 3-polig 6h | 10 | **4132-6f8** | **230V~** | 32A 3-polig 6h | 10 | **4232-6f78** |
| **400V~** | 16A 4-polig 6h | 10 | **4142-6f8** | **400V~** | 32A 4-polig 6h | 10 | **4242-6f78** |
| **400V~** | 16A 5-polig 6h | 10 | **4152-6f78** | **400V~** | 32A 5-polig 6h | 10 | **4252-6f78** |

## Schutzkontakt Anbausteckdose IP54 P-NOVA PLUS+

Flansch 50x50mm

| rückwärtiger Anschluss | VPE | Art. Nr. | seitlicher Anschluss | VPE | Art. Nr. |
|---|---|---|---|---|---|
| Österr./deut. System | 100 | **1050-0b** | Österr./deut. System | 100 | **1050-0bs** |
| Franz./belg. System | 100 | **1040-0b** | Franz./belg. System | 100 | **1040-0bs** |

## Schutzkontakt Anbausteckdose IP54 S-NOVA®

Flansch 50x50mm

| rückwärtiger Anschluss | VPE | Art. Nr. | seitlicher Anschluss | VPE | Art. Nr. |
|---|---|---|---|---|---|
| Österr./deut. System | 100 | **105-0b** | Österr./deut. System | 100 | **105-0bs** |
| Franz./belg. System | 100 | **104-0b** | Franz./belg. System | 100 | **104-0bs** |

## Datenanbaudose IP54

Flansch 50x50mm

| | VPE | Art. Nr. |
|---|---|---|
| Inkl. 2x CAT $6_A$ RJ45 Modul | 1 | **12k452-0e** |
| Datenanbaudose leer mit 1 Öffnung | 1 | **11om-0e** |
| Einbaumodul CAT $6_A$ RJ45 Modul | 1 | **093617** |
| Einbaumodul USB 2.0 A / USB 2.0 A | 1 | **086317** |

12k452-0e

Weiteres Zubehör und technische Daten sind im PCE-Produktkatalog angeführt: www.pcelectric.at

## Blindflansch Art. Nr. 158500

Set bestehend aus:

| | | VPE* |
|---|---|---|
| 1 | Flanschadapter blind | 6 |
| 2 | Dichtung Flansch | 6 |

VPE*-Verpackungseinheit

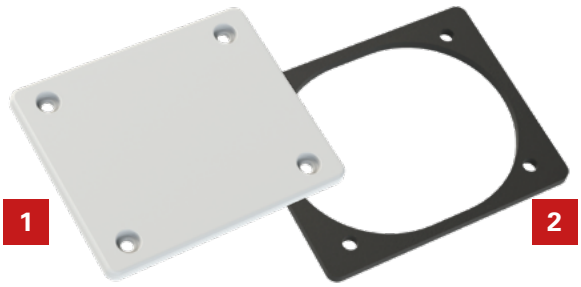


## Flanschadapter 50x50 Art. Nr. 158550

Set bestehend aus:

| | | VPE |
|---|---|---|
| 1 | Flanschadapter 50x50mm | 6 |
| 2 | Dichtung Flansch | 6 |
| 3 | Linsenkopfschraube DIN 7983 3,9x16<br>zur Montage der Schutzkontaktsteckdose | 24 |

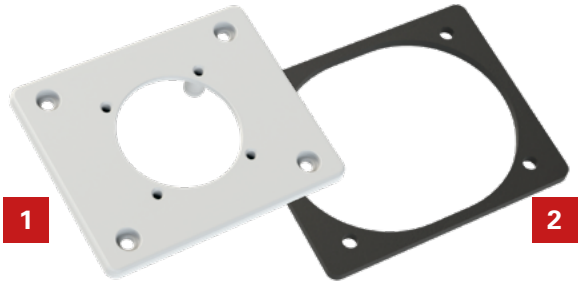


## Vario Connector

**variables Klemmleistensystem**
als Anschluss- und Zwischenklemme anwendbar

| | | VPE |
|---|---|---|
| 1 | **Vario Connector 2x6p**<br>**Art. Nr. 667119-2/6** | 200 |
| 2 | **Vario Connector 2x9p**<br>**Art. Nr. 667119-2/9** | 200 |
| 3 | **Vario Connector 5x3p**<br>**Art. Nr. 667119-5/3** | 200 |

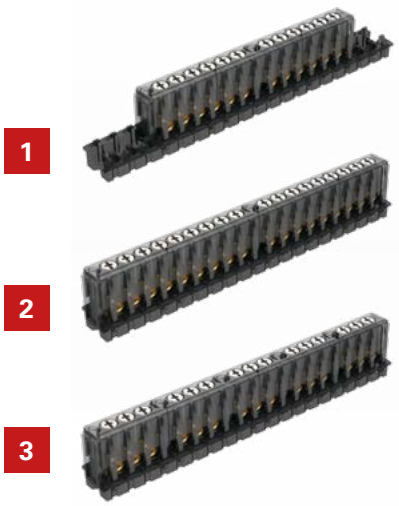

## Tragegriff Art. Nr. 158502

Set bestehend aus:

| | | VPE |
|---|---|---|
| 1 | Tragegriff | 1 |
| 2 | Schrauben DIN 7983 4,8x32 | 2 |
| 3 | Hutmuttern SW* 10 (isoliert) | 2 |

SW*-Schlüsselweite

## Montage Tragegriff

Bohrungen (Ø 5mm / Abstand 122mm) an Markierungen bohren und Tragegriff mit Schrauben und isolierten Hutmuttern montieren

**FLEX 10-E/10-S4**

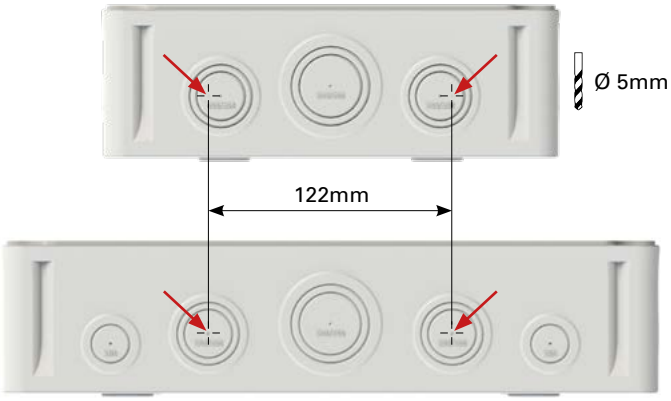


**FLEX 16-E/16-S6**

Der Tragegriff ist nur für Modelle FLEX 10-E/10-S4 und FLEX 16-E/16-S6 geeignet.

## Klappständer **Art. Nr. 598053**

nur für FLEX 16-E/16-S6

## Montageset für Klappständer

**Art. Nr. 158503**

bestehend aus:

| | | Menge |
|---|---|---|
| 1 | Schrauben DIN 7981 4,8x25 | 4 |
| 2 | Hutmuttern SW* 10 (isoliert) | 4 |

SW*-Schlüsselweite

1

2

Bei Verwendung mit Klappständer erfüllen FLEX-Leergehäuse eine Schutzart von IP66 und können einer maximalen Belastung von 12,5kg ausgesetzt werden.

## Montage Klappständer

Montagelöcher (Ø 5mm) an den Markierungen (180x260mm) bohren.

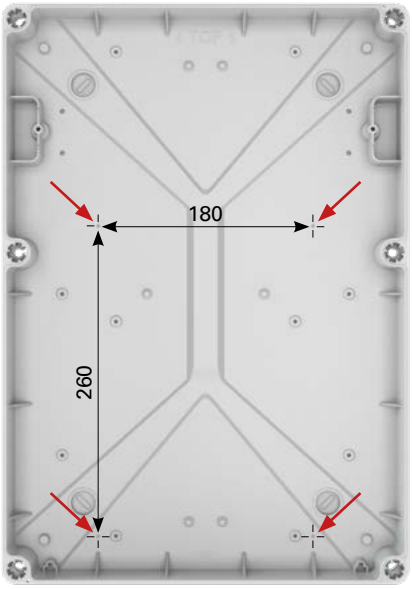




Ø 5mm

4,2x25



PH2

120 Ncm

## Kabelverschraubungen IP66/68 Kunststoff, Farbe lichtgrau (RAL7035)

| Größe | Gewindelänge (mm) | Kabel-Ø (mm) | Schlüssel-weite (mm) | VPE (MOQ) | **Art. Nr.** |
|---|---|---|---|---|---|
| M20x1,5 | 9 | 6-12 | 24 | 100 | **23201509141** |
| M25x1,5 | 15 | 13-18 | 33 | 50 | **23251511181** |
| M32x1,5* | 15 | 18-25 | 42 | 25 | **23321511211** |
| M40x1,5* | 18 | 22-32 | 53 | 10 | **23401513321** |

*inkl. Flachdichtung

## Blindverschraubungen IP54 Kunststoff, Farbe lichtgrau (RAL7035)

| Größe | Gewindelänge (mm) | | | VPE (MOQ) | **Art. Nr.** |
|---|---|---|---|---|---|
| M25x1,5 | 7 | | | 100 | **2725151010** |
| M32x1,5 | 8 | | | 100 | **273215101** |
| M40x1,5 | 9 | | | 100 | **274015101** |

## Gegenmutter Messing vernickelt

| Größe | Höhe (mm) | Schlüssel-weite (mm) | | VPE (MOQ) | **Art. Nr.** |
|---|---|---|---|---|---|
| M20x1,5 | 3 | 24 | | 100 | **262015009** |
| M25x1,5 | 3,5 | 29 | | 100 | **262515009** |
| M32x1,5 | 4 | 36 | | 100 | **263215009** |
| M40x1,5 | 4,5 | 46 | | 50 | **264015009** |

## Dichtring Anschlussgewinde Gummi schwarz

| Größe | Höhe (mm) | Ø außen (mm) | Ø innen (mm) | VPE (MOQ) | **Art. Nr.** |
|---|---|---|---|---|---|
| M20 | 1 | 23,5 | 18,2 | 100 | **410814** |
| M25 | 1 | 29,5 | 23,2 | 50 | **410808** |
| M32 | 1 | 36,5 | 30,2 | 25 | **410810** |
| M40 | 1 | 45,5 | 38,2 | 10 | **410811** |

## Druckschraube Kunststoff, Farbe lichtgrau (RAL7035)

| Größe | Gewindelänge (mm) | Schlüssel-weite (mm) | Ø innen (mm) | VPE (MOQ) | **Art. Nr.** |
|---|---|---|---|---|---|
| M32x1,5 | 14,5 | 34 | 26 | 25 | **0530** |
| M40x1,5 | 16 | 42 | 34 | 10 | **0526** |

## Abdeckschiene **Art. Nr. 2119100**

Abdeckschiene blind
6 Teilungseinheiten

PCE

Connection
to the future

www.pcelectric.at

**PC Electric GesmbH**

Diesseits 145

4973 St. Martin im Innkreis

AUSTRIA

TEL +43 7751 61220

FAX +43 7751 6969

office@pcelectric.at

**Art.Nr. 11205**

Technische Änderungen sowie
eventuelle Druckfehler vorbehalten.